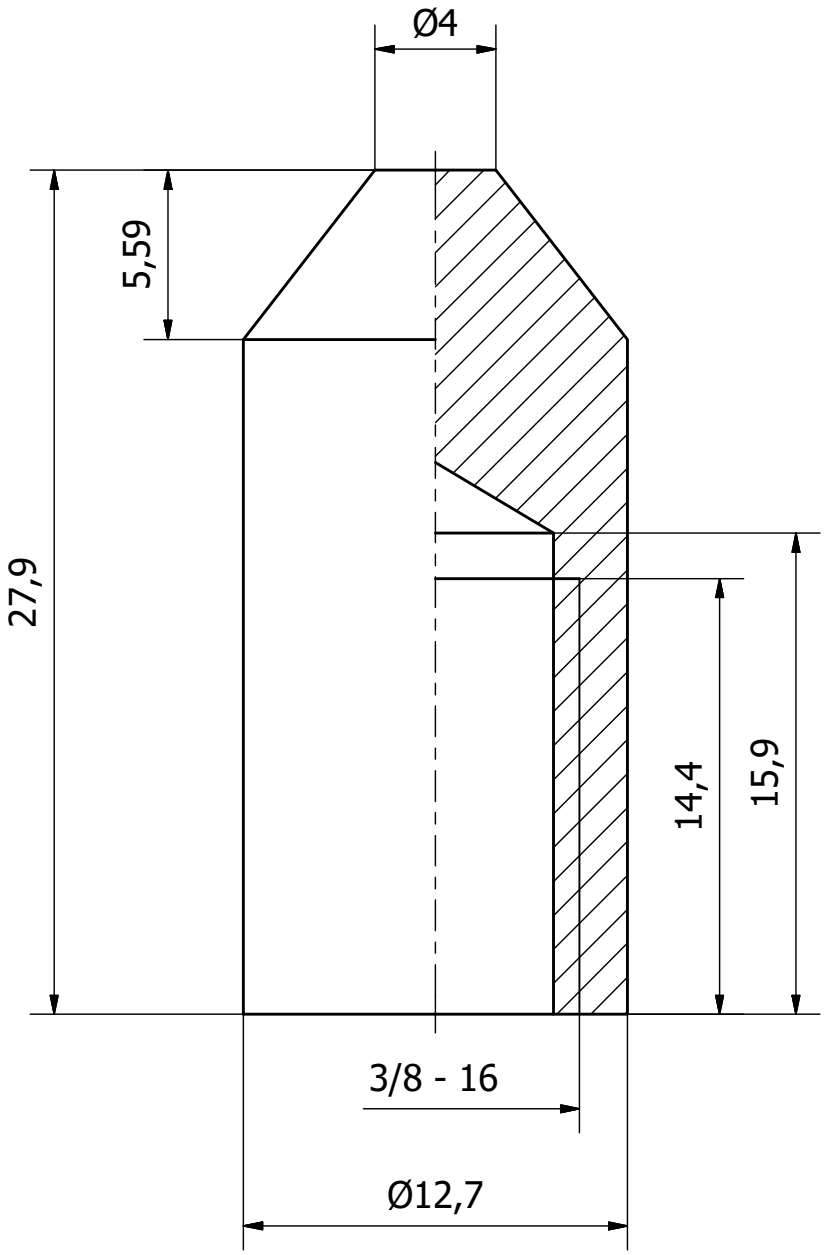

VISTA2 (3 : 1)

Material KZY-1000		Fecha	Nombre	Tolerancia geral UNE-EN 22768-mK	
	Dibujado	25/10/2022	V. Celemín	NoRev - 2	nanoker MAKING THE SMALL PROFITABLE
	Comprobado	25/10/2022	J. Ferradás		
Escala 4:1	NANRIVKZY1000-01 (modif. 4mm)				Plano:RIVIT PIN_NK - v02.idw
	Proyecto - GESCHMIDT				Sustituye a:
					Sustituido por: